www.ersatzteil-service.de www.ersatzteilplan.de

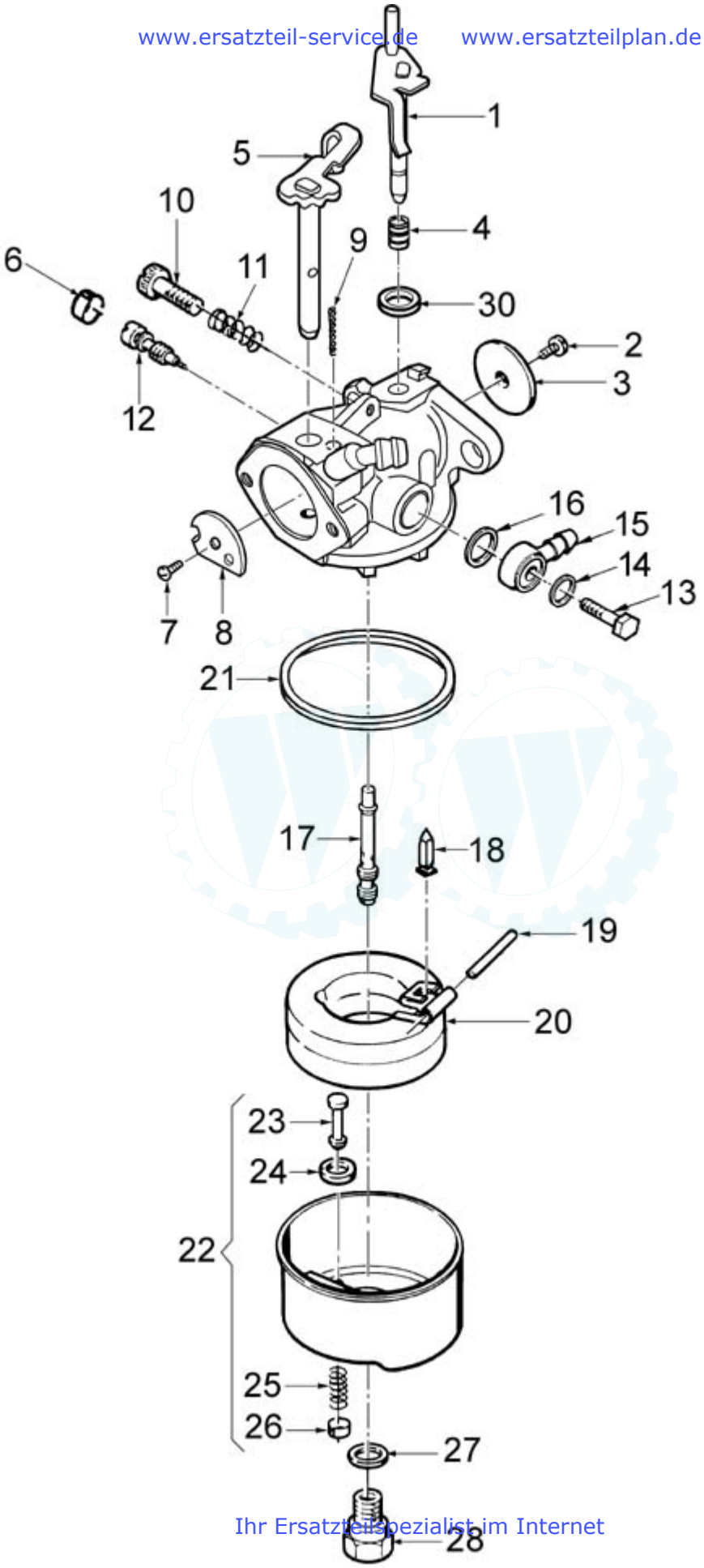

Ihr Ersatzteilspezialist im Internet

www.ersatzteil-service.de www.ersatzteilplan.de

Ersatzteilliste

Modell **x-Carb** **Spezifikation 23020160**

Ref.	Part Number	Kit	Qty	Description
1	13200042		1	Drosselklappenschaft komplett
2	29190109		1	Drosselklappenschraube M3
3	23210003		1	Drosselklappe
4	27920091		1	Ruckholfeder
5	13200043		1	Schokerschaft & Hebel
6	27920106		1	Stopfen
7	29190109		1	Drosselklappenschraube M3
8	23230009		1	Schokerklappe
9	27920080		1	Rückholfeder
10	29190117		1	Leerlauf-Einstellschraube
11	27920079		1	Reglerfeder
12	23940064		1	Gemisch-Einstellschraube
13	29190110		1	Schraube
14	29630073		1	Dichtung
15	27110008		1	Anschlusstück
16	29630072		1	Dichtung
17	13950016		1	Hauptdüse Nr. 88
18	23920019		1	Schwimmernadel
19	27460020		1	Schwimmerschaff
20	23960018		1	Schwimmer
21	29630076		1	Dichtung
22	13950001		1	Schwimmergehäuse komplett (Inkl.-23,24,25,26)
23	23950004		1	Stift
24	29630075		1	Dichtung Ablasschraube
25	27920078		1	Feder
26	23950002		1	Halter
27	29630074		1	Dichtung
28	29320026		1	Mutter
30	24180005		1	Dichtring

Ihr Ersatzteilspezialist im Internet